FK-459_086-KS

Technische Daten | Technical Data

Empf. Mindestrasterabstand | rec. centre spacing:	4,10 mm	.161 inches
Federkraft | Spring Force:	0,4 N	1.41 oz.
Maximaler Federweg | Max. Travel:	2,50 mm	.1098 inches
Empfohlener Kontakthub | Recomm. (rated) Travel:	1,70 mm	.067 inches
Temperaturbereich | Temperature range:	-55°C bis +250°C	-67°F to +482°F
Typischer Widerstand | Typical Resistance:	30 mΩ	30 mΩ
Typischer Nennstrom | Rated Current Load:	2 A	2 amps
E-Maß | Extension Height:	8,60 mm	.339 inches
Bauform, Anschluss | Design, Connection Type:	THT-t	

Werkstoffe | Materials
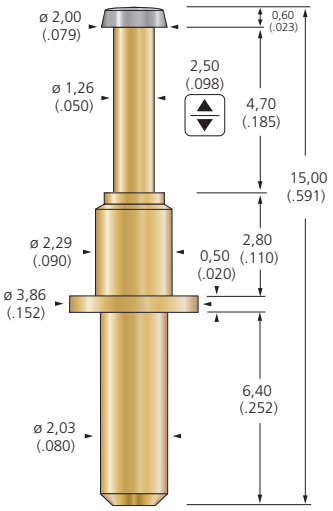
Kolben | Plunger:	Cu-Legierung, vergoldet | Copper alloy, gold plated
Gehäusehülse | Barrel:	Neusilber, vergoldet | Nickel silver, gold plated
Feder | Spring:	Edelstahl, versilbert | Stainless steel, silver plated
Kopf | Head:	Silber | Silver